会签栏								
	建筑				暖通			
	结构				智能化			
	给排水							
	电气							

广东省施工图数字化审查专用
出图 设计单位：广州市设计院集团有限公司
2025年06月19日确认图纸
审图 机构名称：广东惠湾工程咨询有限公司
机构类别：一类　认定书编号：19092
业务范围：一类 房屋建筑（含超限高层）工程；一类 市政基础设施（给水、排水、燃气、热力、道路、桥梁、隧道、公共交通、风景园林、环境卫生）工程
有效期至：2026年12月24日
2025年07月04日完成审查

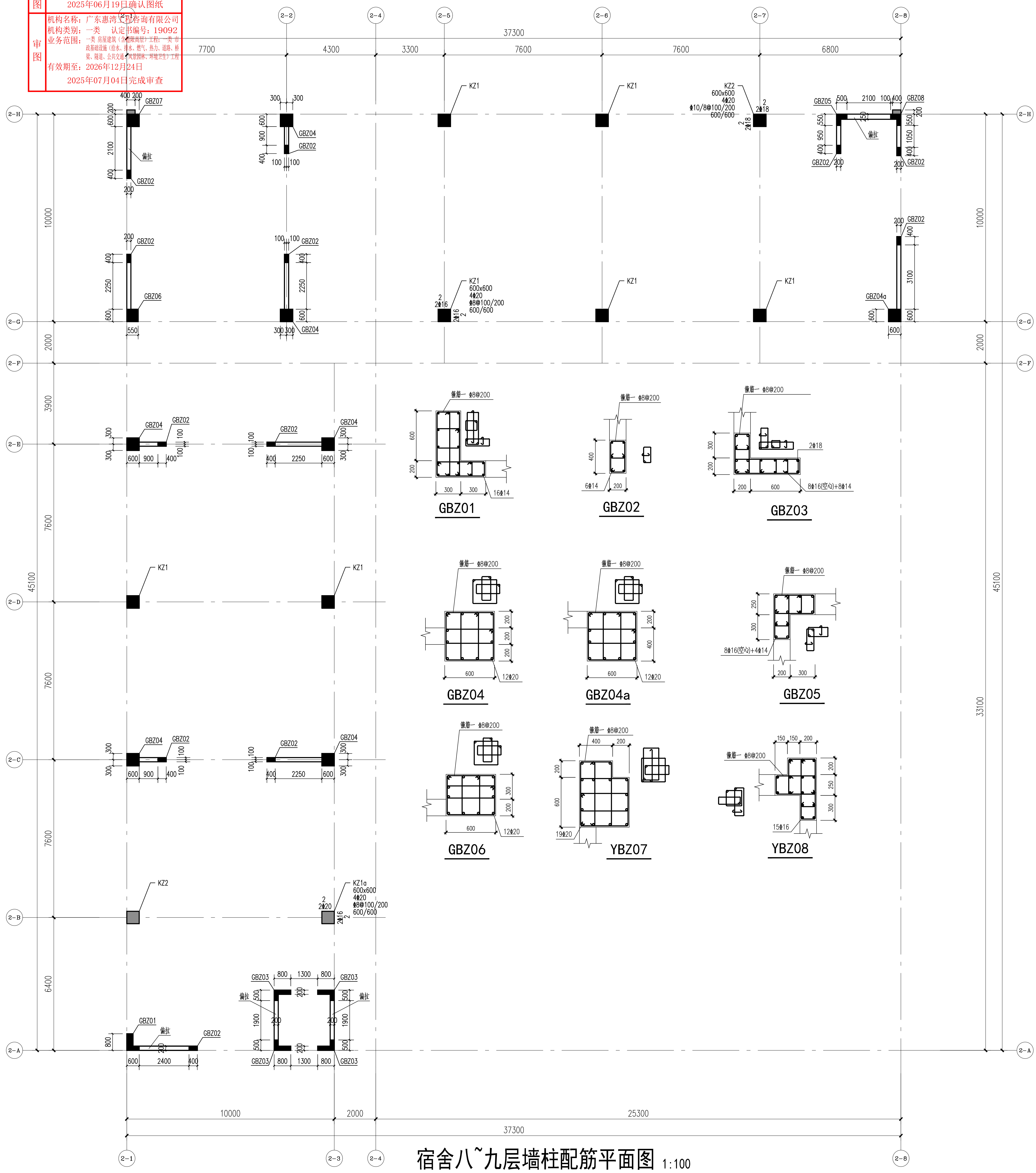
2-2
2-4
2-5
2-6
2-7
2-8
37300
7700
4300
3300
7600
7600
6800
2-H
2-G
2-F
2-E
2-D
2-C
2-B
2-A
10000
2000
3900
7600
7600
7600
6400
45100
33100
KZ1
KZ2
600x600
4⌀20
⌀10/8@100/200
600/600
2⌀18
KZ1
600x600
4⌀20
⌀8@100/200
600/600
2⌀16
KZ1a
600x600
4⌀20
⌀8@100/200
600/600
2⌀20
GBZ01
GBZ02
GBZ03
GBZ04
GBZ04a
GBZ05
GBZ06
GBZ07
GBZ08
偏拉
箍筋一 ⌀8@200
16⌀14
6⌀14
8⌀16(空心)+8⌀14
12⌀20
8⌀16(空心)+4⌀14
19⌀20
15⌀16
YBZ07
YBZ08
10000
2000
25300
37300
2-1
2-3
2-4
2-8

宿舍八~九层墙柱配筋平面图 1:100

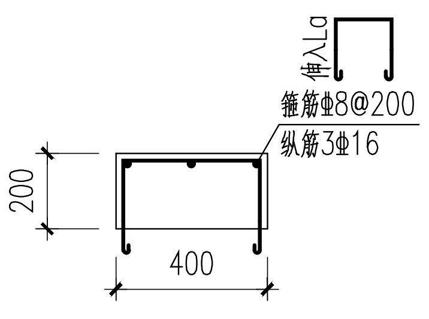
箍筋⌀8@200
纵筋3⌀16
200
400

装饰柱GZa大样

楼层结构标高、层高及混凝土等级表				
层号	结构标高 H (m)	层高 (m)	墙	柱
构架	33.300		C30	C30
屋面	30.350	3.200		
9	27.150	3.200		
8	23.950	3.200		
7	20.750	3.200		
6	17.550	3.200		
5	14.350	3.200		C40
4	11.150	3.200	C35	C45
3	7.950	3.200	C40	
2	4.750	3.200	C45	C50
1	-0.050	4.800	C50	

混凝土强度等级

底部加强区

广东省建设工程勘察设计出图专用章
单位名称：广州市设计院集团有限公司
业务范围：建筑行业甲级
资质证书编号：A144007371
有效期至：2029年07月24日

中华人民共和国一级注册结构工程师
姓　名：黄扬湛
注册号：4400737-S070
有效期：至2027年12月

说明：

1. 本图墙抗震等级为：二级，柱抗震等级为：三级。
2. 塔楼框架柱及剪力墙混凝土强度等级详<塔楼框架柱、剪力墙混凝土强度等级表>，钢筋等级均为三级(HRB400)。
3. 柱定位未标注者均为与轴线对中或对齐；
   柱截面：bxh,b为沿字母轴方向尺寸，h为沿数字轴方向尺寸。
4. 剪力墙施工详<<钢筋混凝土剪力墙构造说明>>。
5. 除特别标注外，墙身分布筋按<剪力墙墙身表>配筋。
6. 墙体的外排和内排水平钢筋应在连梁处拉通，不得断开。
7. 凡图中边缘构件暗柱纵筋标注类似"8⌀20+12⌀18"处，
   表示纵筋总数为8+12根,8⌀20分别放置在角部;位置如右图。

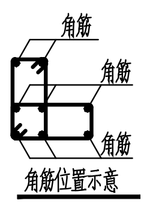

角筋位置示意

8. 所有墙上开洞尺寸及标高需与建筑图及设备图确认无误后方可施工。
9. 平面图中“o”（空心圆圈），直径同竖向分布筋，具体详剪力墙墙身表；
10. 墙暗柱箍筋与剪力墙水平筋交错布置。
11. 墙暗柱箍筋表达方式及做法说明如下，箍筋一和箍筋二交错布置。

外箍　内箍
箍筋一 ⌀10@200/⌀8@200
箍筋二 墙水平筋/⌀8@200

做法说明：

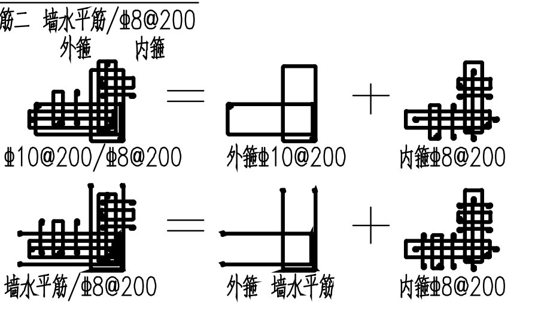
外箍　内箍
箍筋一 ⌀10@200/⌀8@200
外箍⌀10@200
内箍⌀8@200
箍筋二 墙水平筋/⌀8@200
外箍 墙水平筋
内箍⌀8@200

剪力墙水平分布筋多于两排时，中间排分布筋锚入暗柱长度不应小于LaE，外排分布筋在暗柱端部弯折至对边后勾住暗柱角部纵筋。

12. 框柱配筋说明如下：

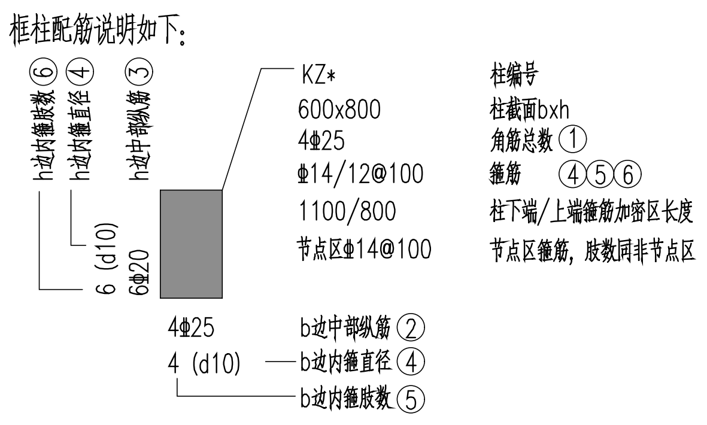
h边内箍肢数⑥
h边内箍直径④
h边中部纵筋③
6 (d10)
6⌀20
KZ*
600x800
4⌀25
⌀14/12@100
1100/800
节点区⌀14@100
柱编号
柱截面bxh
角筋总数①
箍筋 ④⑤⑥
柱下端/上端箍筋加密区长度
节点区箍筋，肢数同非节点区
4⌀25
4 (d10)
b边中部纵筋②
b边内箍直径④
b边内箍肢数⑤

注：1. 内箍直径无标注的按集中标注
2. 箍筋加密区长度未标注的为全高加密
3. ⌀14/12@100表示外箍直径14，内箍直径12
4. 除特别注明外，节点核心区箍筋直径、肢数、间距同柱加密区
5. 除特别注明外，箍筋均使用围箍
6. 角筋总数为8根时，表示每个角部采用两根角筋的并筋

13. 图中注明有“偏拉”的剪力墙，纵向受力钢筋不得采用绑扎搭接。

剪力墙墙身表			
墙厚	排数	水平分布筋	竖向分布筋
200	两排	2⌀8@200	2⌀8@200
250	两排	2⌀10/8@200	2⌀8@150

注：1. 水平分布筋表达为2⌀12/10@200，表明水平筋为两排，每一排直径12和10的水平筋交错布置，间距200.

建设单位	茂名广港码头有限公司
工程名称	茂名广港码头2#宿舍楼工程
业务号	23-939
专业	结构
设计阶段	施工图
图纸名称	宿舍楼 七~九层 墙柱配筋平面图
图号	G-2-07
版本号	
出图日期	2025.03
序号	

版权所有，不得复制、套用或公开。
ALL RIGHTS RESERVED.

设计	杨千健	杨千健
校核	黄扬湛	
专业负责人	黄扬湛	
设计总负责人	黄莺	
审核	汤华	
审定		
总工程师		

图纸条码
433R7GMF

版本号	日期	修改内容	修订者
		修订栏	

广州市设计院集团有限公司
GUANGZHOU DESIGN INSTITUTE GROUP CO., LTD.
工程设计甲级资质证书编号：A244007378
工程勘察甲级资质证书编号：B244007378